Küche. Design & Technik

Rubin Induktions-Kochfeld

MADE IN GERMANY

Erleichterter Einbau

Erleichterter Einbau durch unseren Muldenlüfter mit direkt untergebautem Motor. Durch die mittig angeordnete Steuerung gewinnst du Platz für vier große Töpfe.

Integrierter Abzug als Plug-In Lösung

Durch die kompakte Bauweise ist der Einbau des Kochfeldes kinderleicht. Dadurch fällt weniger Planungsaufwand an.

Barrierefreiheit

Die eben Fläche bietet mehr Platz und macht Töpfe verschieben einfach.

Geruchsneutral

Die Edelstahlkomponenten des Muldenlüfters erlauben eine leichte Reinigung und verhindern, dass schlechte Gerüche sich festsetzen.

Luftsteuerung mit Nachlauffunktion

Luftsteuerung in neun Stufen und Powerstufe. Mit integrierter Nachlauffunktion.

Küche. Design & Technik

Rubin Induktions-Kochfeld

benthaus

Produktdaten

Design:

Flächenbündiger & aufliegender Einbau möglich
Schmales & kompaktes Baumaß
Moderne Kochzonenkennzeichnung

Ausstattung & Funktionen:

max. Platz auf dem Kochfeld
eindeutige Kochfeld-Zuordnung durch interaktive Flex Slider Touch
Powerstufe für jede Kochzone
Brückenfunktion rechts
Ankochautomatik
Automatische Topferkennung
Timer & Kurzzeitwecker, Pause & Recall-Funktion
Schmelzstufe 42°, Warmhaltestufe 70°, Simmerstufe 94°
Grillfunktion
Integrierte automatische Lüftungssteuerung in 10 Stufen mit Slider
Energiesparender EC-Lüfter
Filterwechselanzeige
Barrierefreiheit: Mehr Platz durch eine ebene Fläche
Edelstahlfilter spülmaschinengeeignet

Lieferumfang:

Induktions-Kochfeld
Anschlusskabel
Edelstahl-Fettfilter
Gebrauchs- & Montageanweisung
Dichtungsband, Kochlöffelzange, Mikrofasertuch
Abdeckgitter

Zubehör:

Abluftset (9500000370)
Umluftset Kohlefilter im Sockel (9500000371)
Umluftset Kohlefilter mit Sockelblende (9500000372)
Plasmafilter im Sockel (9500000387)
Plasmafilter Rückwand (9500000388)
Wabenkohlefilter (9500000385)

Gerätemaße (B x H x T) & Gewicht (kg):

800 × 212 × 520 mm
27 kg

Ausschnittmaße (B x T):

750 × 500 mm

Kochzonen:

2 Induktions-Kochzonen
190 × 220 mm, 2,1/3,7 kW
Brückenfunktion
390 × 220 mm, 3,7 kW
1 Induktions-Kochzonen
Ø 210, 2,3/3,7 kW
1 Induktions-Kochzonen
Ø 180, 1,85/3,0 kW

Anschlusswerte:

Spannung AC 220-240 V / 3NAC 400 V, 50/60 Hz
Leistung 7,6 kW

Technische Daten Sockellüfter:

Betriebsart:	Abluft oder Umluft
Leistung max./IEC:	570 m³/h
Motor:	168 W
Regelung:	9 Stufen + Power + Nachlaufautomatik
Luftausgang Motor:	NW 150
Betriebsgeräusche:	min. 35 dBA / max. 70 dBA
Fettabscheidung:	98,4 %
Fettabscheidung Klasse:	A

Sicherheit:

Verriegelung, Kindersicherung, Sicherheitsabschaltung, Sensorschaltung / Flex Slider, Restwärmeanzeige
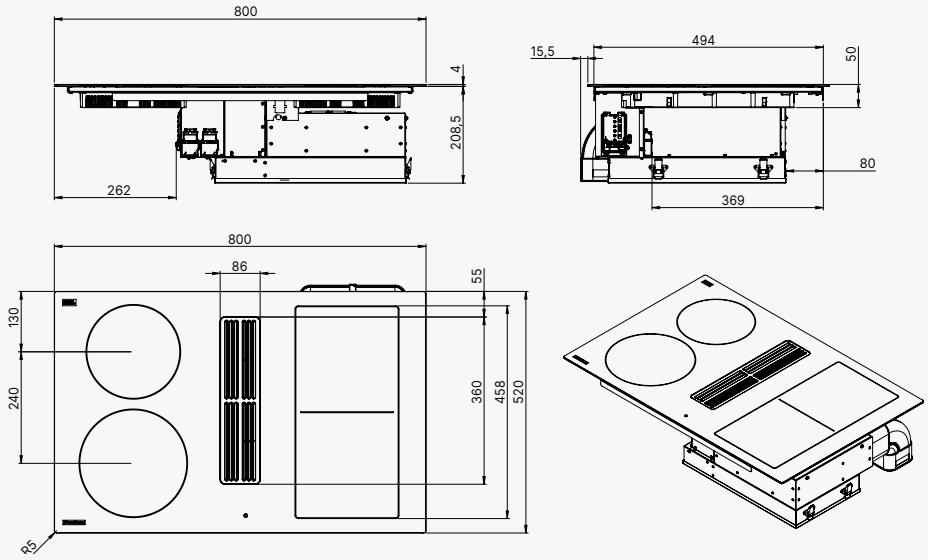
Technische Zeichnungen