Küche. Design & Technik

Opal Induktions-Kochfeld

MADE IN GERMANY

3,5 kw

Innovation für die eigenen vier Wände

Ob für den Austausch Deines alten Gerätes oder die neue DIY-Küche - manchmal möchtest Du die Dinge selber in die Hand nehmen und nicht auf andere angewiesen sein. Das Kochfeld mit der intelligenten Steuerung regelt im Hintergrund die Energieverteilung, sodass dieses innovative Gerät direkt an die normale Steckdose angeschlossen werden kann.

High-End Design

Das klare Weiß der Touch-Control und die automatische Topferkennung zeigen dir zu jeder Zeit, welche Kochzone du gerade nutzt.

Ohne Starkstrom anschließbar

Das Opal Induktionskochfeld ist perfekt für Nachrüster. Durch den 3,5kw Schukostecker kannst du das Kochfeld ohne einen Fachmann anschließen.

Jede Kochplatte mit Booster

Die Boostfunktion steigert die Leistung des ausgewählten Kochfeldes für kurze Zeit und ermöglicht es Dir die maximale Temperatur scheller zu erreichen.

Perfekt für Nachrüster

Durch den 3,5kw Schukostecker kannst du das Kochfeld ohne einen Fachmann anschließen.

Küche. Design & Technik

Opal Induktions-Kochfeld

benthaus

Produktdaten

Design:

Flächenbündiger & aufliegender Einbau möglich
Schmales & kompaktes Baumaß
Moderne Kochzonenkennzeichnung

Ausstattung & Funktionen:

Anschluss über Schuko-Stecker
Power Management
Ankochautomatik
Powerstufe für jede Kochzone
Brückenfunktion
Automatische Topferkennung
Timer & Kurzzeitwecker,
Schmelzstufe 42°, Warmhaltestufe 70°, Simmerstufe 94°
Pause & Recall-Funktion
eindeutige Kochfeld-Zuordnung durch interaktive Slider Touch

Lieferumfang:

Induktions-Kochfeld
Anschlusskabel
Gebrauchs- & Montageanweisung
Dichtungsband
Kochlöffelzange
Mikrofasertuch

Sicherheit:

Verriegelung, Kindersicherung, Sicherheitsabschaltung, Sensorschaltung / Flex Slider, Restwärmeanzeige

Gerätemaße (B x H x T) & Gewicht (kg):

600 × 50 × 520 mm
11,5 kg

Ausschnittmaße (B x T):

560 × 490 mm

Kochzonen:

1 Induktions-Kochzonen
Ø 210 mm, 2,3/3,5 kW
1 Induktions-Kochzonen
Ø 180 mm, 1,85/3,0 kW
2 Induktions-Kochzonen
190 × 220 mm, 2,1/3,5 kW

Anschlusswerte:

Spannung AC 230 V, 50/60 Hz
Leistung 3,5 kW
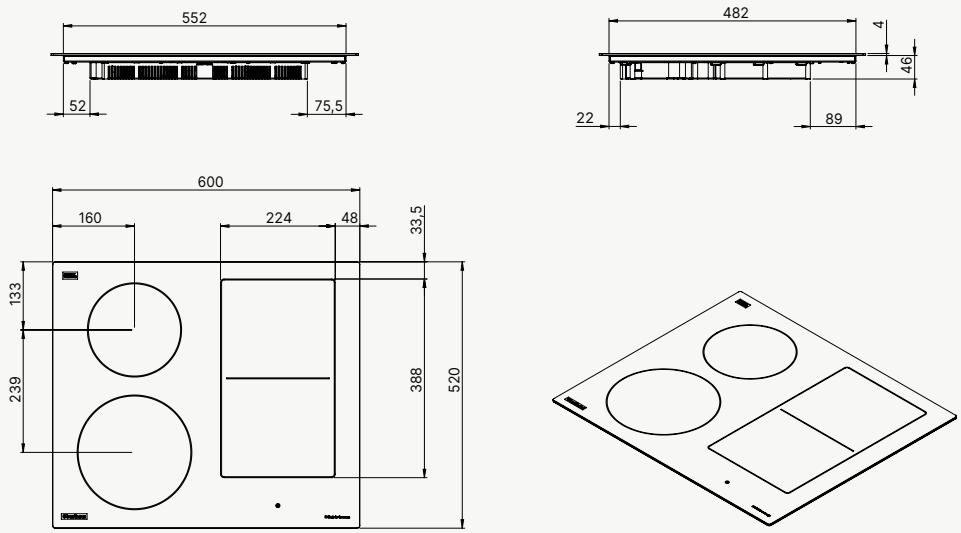
Technische Zeichnungen